ประกาศวิทยาลัยการอาชีพตะกั่วป่า

เรื่อง ประชาพิจารณ์รายละเอียด(ร่าง)แบบสรุปรายการหลังคาลานกิจกรรมขนาด ๖๖๐ ตารางเมตร

.....

ด้วยวิทยาลัยการอาชีพตะกั่วป่า ได้รับจัดสรรงบประมาณรายจ่าย งบลงทุนค่าที่ดินและสิ่งก่อสร้าง ประจำปีงบประมาณ ๒๕๖๑ จำนวน ๑ รายการ คือ

๑. หลังคาลานกิจกรรมขนาด ๖๖๐ ตารางเมตร งบประมาณ ๒,๙๒๐,๕๐๐ บาท (สองล้านเก้าแสนสองหมื่นห้าร้อยบาทถ้วน)

ในการนี้ วิทยาลัยการอาชีพตะกั่วป่า มีความประสงค์ให้บุคลากรสถานศึกษาในสังกัดสำนักงานคณะกรรมการการอาชีวศึกษา สถานประกอบการ และบุคคลทั่วไปที่มีความรู้ ความเชี่ยวชาญได้พิจารณาให้ข้อเสนอแนะ และข้อทักท้วง เพื่อให้เกิดความเหมาะสม เปิดเผย มีความโปร่งใส ยุติธรรม คุ้มค่าและประหยัด

ผู้ที่มีความประสงค์ให้ข้อเสนอแนะและข้อทักท้วง ให้จัดส่งเอกสารและข้อทักท้วงได้ โดยทาง

-ไปรษณีย์ ส่งถึง วิทยาลัยการอาชีพตะกั่วป่า
เลขที่ ๔๑ หมู่ที่ ๖ ตำบลตำตัว อำเภอตะกั่วป่า
จังหวัดพังงา ๘๒๑๑๐

-ทาง G-Mail Takuapacollege@gmail.com

-ทางโทรศัพท์/โทรสาร ๐๗๖-๔๕๕๐๘๕

โดยผู้สนใจยื่นเอกสาร ระหว่างวันพุธที่ ๖ ธันวาคม ๒๕๖๐ – วันศุกร์ที่ ๘ ธันวาคม ๒๕๖๐ เวลา ๐๘.๓๐ – ๑๖.๓๐ น. หรือสอบถามทางโทรศัพท์หมายเลข ๐๗๖-๔๕๕๐๘๕ ในวันและเวลาราชการ

ประกาศ ณ วันที่ ๔ ธันวาคม พ.ศ.๒๕๖๐

(นายวิทยา ประสมศรี)
รองผู้อำนวยการ วิทยาลัยเทคนิคแม่วงก์
รักษาการในตำแหน่ง ผู้อำนวยการวิทยาลัยการอาชีพตะกั่วป่า

ที่ ศธ. ๐๖๔๔.๐๙/ศ๓๙

วิทยาลัยการอาชีพตะกั่วป่า
อ.ตะกั่วป่า จ.พังงา ๘๒๑๑๐

๔ ธันวาคม ๒๕๖๐

เรื่อง เชิญชวนร่วมประชาพิจารณ์แบบสรุปรายการหลังคาลานกิจกรรมขนาด ๖๖๐ ตารางเมตร ปีงบประมาณ ๒๕๖๑

เรียน ผู้อำนวยการวิทยาลัยในสังกัดสำนักงานคณะกรรมการการอาชีวศึกษา/ผู้ประกอบการ

สิ่งที่ส่งมาด้วย (ร่าง)แบบสรุปรายการหลังคาลานกิจกรรมขนาด ๖๖๐ ตารางเมตร จำนวน ๑ รายการ

ตามที่ วิทยาลัยการอาชีพตะกั่วป่า ได้รับจัดสรรเงินงบประมาณจัดสรรรายจ่าย งบลงทุน ค่าที่ดินและสิ่งก่อสร้าง ประจำปี งบประมาณ พ.ศ. ๒๕๖๑ จำนวน ๑ รายการ คือ

๑. หลังคาลานกิจกรรมขนาด ๖๖๐ ตารางเมตร งบประมาณ ๒,๙๒๐,๕๐๐.-บาท(สองล้านเก้าแสนสองหมื่นห้าร้อยบาทถ้วน)

บัดนี้ วิทยาลัยการอาชีพตะกั่วป่า ได้ทำร่างแบบสรุปรายการหลังคาลานกิจกรรมขนาด ๖๖๐ ตารางเมตรเป็นที่เรียบร้อยแล้ว รายละเอียดดังเอกสารแนบมาพร้อมนี้ และวิทยาลัยฯจึงขอเรียนเชิญผู้ที่มีความประสงค์จะพิจารณาให้ข้อเสนอแนะและข้อทักท้วงเพื่อให้เกิดความเหมาะสม เปิดเผย มีความโปร่งใส ยุติธรรม คุ้มค่า และประหยัดเป็นไปตามมาตรฐานของทางราชการอย่างเคร่งครัด ผู้ที่มีความประสงค์ให้ข้อเสนอแนะและข้อทักท้วง ให้จัดส่งเอกสารและข้อทักท้วงได้ โดยทาง

-ไปรษณีย์ ส่งถึง วิทยาลัยการอาชีพตะกั่วป่า
เลขที่ ๔๑ หมู่ที่ ๖ ตำบลตำตัว อำเภอตะกั่วป่า
จังหวัดพังงา ๘๒๑๑๐

-ทาง G-Mail Takuapacollege@gmail.com

-ทางโทรศัพท์/โทรสาร ๐๗๖-๔๕๕๐๘๕

โดยผู้สนใจยื่นเอกสารระหว่างวันพุธที่ ๖ ธันวาคม ๒๕๖๐ถึง วันศุกร์ที่ ๘ ธันวาคม ๒๕๖๐ เวลา ๐๘.๓๐ – ๑๖.๓๐ น. หรือสอบถามทางโทรศัพท์หมายเลข ๐๗๖-๔๕๕๐๘๕ ในวันและเวลาราชการ

ประกาศ ณ วันที่ ๔ ธันวาคม พ.ศ. ๒๕๖๐

ขอแสดงความนับถือ

(นายวิทยา ประสมศรี)
รองผู้อำนวยการ วิทยาลัยเทคนิคแม่วงก์
รักษาการในตำแหน่ง ผู้อำนวยการวิทยาลัยการอาชีพตะกั่วป่า

งานพัสดุ
ฝ่ายบริหารทรัพยากร
โทรศัพท์/โทรสาร ๐-๗๖๔๕-๕๐๘๕
Gmail:Takuapacollege@gmail.com

หลังคาลานกิจกรรม ขนาด 660 ตารางเมตร

วิทยาลัยการอาชีพตะกั่วป่า ต.ตำตัว อ.ตะกั่วป่า จ.พังงา

สำนักงานคณะกรรมการการอาชีวศึกษา

กระทรวงศึกษาธิการ

แบบแสดงรายการ ปริมาณงาน และราคา

ชื่อโครงการ : ก่อสร้างหลังคาลานกิจกรรม

ปร.4 หน้าที่ 1/6

ปริมาณงาน : กว้าง 20.00 เมตร ยาว 36.00 เมตร หรือพื้นที่ 660 ตารางเมตร

(รายละเอียดตามแบบแปลนและปริมาณงานที่กำหนด)

สถานที่ก่อสร้าง : วิทยาลัยการอาชีพตะกั่วป่า 41 หมู่ที่ 6 ต.ตำตัว อ.ตะกั่วป่า จ.พังงา

ปริมาณราคาเมื่อวันที่ : 1 พฤศจิกายน 2559

ลำดับ	รายการ	จำนวน	หน่วย	ค่าวัสดุ		ค่าแรงงาน		รวม	หมายเหตุ
				ราคา/หน่วย	รวมราคา	ราคา/หน่วย	รวมราคา	วัสดุ + แรงงาน	
1	**เตรียมพื้นที่-ปักผัง จับระดับ**	1.00	งาน	2,500.00	2,500.00	1,000.00	1,000.00	3,500.00	
2	**งานดิน-ดินขุด**								
	- กรีดสกัดพื้นคอนกรีตเดิมพร้อมขนทิ้ง-								
	กว้าง 1.50 x ยาว 1.50 เมตร	14.00	จุด			550.00	7,700.00	7,700.00	
	-ดินขุด	47.25	ลบ.ม.			148.00	6,993.00	6,993.00	
	-ดินถมกลับ	47.25	ลบ.ม.			120.00	5,670.00	5,670.00	
	-ทรายหยาบกันหลุม	3.50	ลบ.ม.	295.00	1,032.50	99.00	346.50	1,379.00	
3	**งานโครงสร้างคสล.**								
	- คอนกรีต หยาบ 180 ksc	5.25	ลบ.ม.	1,775.70	9,322.43	306.00	1,606.50	10,928.93	
	- คอนกรีตโครงสร้าง 240 ksc	22.00	ลบ.ม.	1,869.16	41,121.52	391.00	8,602.00	49,723.52	
	ยอดยกไป				**53,976.45**		**31,918.00**	**85,894.45**	

(นายเระจักษ์ รักดี)
ประธานกรรมการ

(นายแสนทวี มานะจิตร)
กรรมการ

(นายฉัตรชัย จ้างมีศิลป์)
กรรมการ

แบบแสดงรายการ ปริมาณงาน และราคา

ชื่อโครงการ : ก่อสร้างหลังคาลานกิจกรรม ปร.4 หน้าที่ 2/6

ปริมาณงาน : กว้าง 20.00 เมตร ยาว 36.00 เมตร หรือพื้นที่ 660 ตารางเมตร

(รายละเอียดตามแบบแปลนและปริมาณงานที่กำหนด)

สถานที่ก่อสร้าง : วิทยาลัยการอาชีพตะกั่วป่า 41 หมู่ที่ 6 ต.ตำตัว อ.ตะกั่วป่า จ.พังงา

ปริมาณราคาเมื่อวันที่ : 1 พฤศจิกายน 2559

ลำดับ	รายการ	จำนวน	หน่วย	ค่าวัสดุ		ค่าแรงงาน		รวม	หมายเหตุ
				ราคา/หน่วย	รวมราคา	ราคา/หน่วย	รวมราคา	วัสดุ + แรงงาน	
	ยอดยกมา				53,976.45		31,918.00	85,894.45	
4	**งานไม้แบบหล่อคอนกรีต**								
	- ไม้แบบคิด 50%	126.00	ลบ.ฟ.	391.59	49,340.34		-	49,340.34	
	- ไม้คร่าว คิด 30% 1,1/2"x3"	1	งาน			6,840.00	6,840.00	6,840.00	
	- ค่าแรงประกอบ/ติดตั้งแบบหล่อคอนกรีต	65	ตร.ม.			133.00	8,645.00	8,645.00	
	- ตะปูยึดไม้แบบ	28	กก.	37.38	1,046.64		-	1,046.64	
5	**งานเหล็กเสริมคอนกรีต**								
	- เหล็ก DB 16	1350.28	กก.	18.90	25,520.29	3.30	4,455.92	29,976.22	
	- เหล็ก DB 12	852.00	กก.	18.66	15,898.32	3.30	2,811.60	18,709.92	
	-เหล็ก RB 6	1,250.00	กก.	20.12	25,150.00	4.10	5,125.00	30,275.00	
	แผ่นเพลทวางหัวเสา 50x50 ซม.หนา 9 มม.	56.00	แผ่น	850.00	47,600.00	250.00	14,000.00	61,600.00	
	ยอดยกไป				218,532.04		73,795.52	292,327.56	

(นายประจักษ์ รักดี) (นายแสนทวี มานะจิตร) (นายฉัตรชัย จ้างมีศิลป์)

ประธานกรรมการ กรรมการ กรรมการ

แบบแสดงรายการ ปริมาณงาน และราคา

ชื่อโครงการ : ก่อสร้างหลังคาลานกิจกรรม

ปร.4 หน้าที่ 3/6

ปริมาณงาน : กว้าง 20.00 เมตร ยาว 36.00 เมตร หรือพื้นที่ 660 ตารางเมตร

(รายละเอียดตามแบบแปลนและปริมาณงานที่กำหนด)

สถานที่ก่อสร้าง : วิทยาลัยการอาชีพตะกั่วป่า 41 หมู่ที่ 6 ต.ต้ำตัว อ.ตะกั่วป่า จ.พังงา

ปริมาณราคาเมื่อวันที่ : 1 พฤศจิกายน 2559

ลำดับ	รายการ	จำนวน	หน่วย	ค่าวัสดุ		ค่าแรงงาน		รวม	หมายเหตุ
				ราคา/หน่วย	รวมราคา	ราคา/หน่วย	รวมราคา	วัสดุ + แรงงาน	
	ยอดยกมา				**218,532.04**		**73,795.52**	**292,327.56**	
	- เกลียวน็อตฝังในคอนกรีต 16 มม.ยาว 50 ซม.(bolt)	70.00	ชุด	350.00	24,500.00			24,500.00	
	ลวดผูกเหล็ก	37.30	กก.	40.50	1,510.65			3,000.00	
6	**งานเทพื้นคอนกรีต**								
	-เทพื้นคอนกรีตหนา 10 ซม. ลายเมตย์ 4 มม.จากพื้นเดิม	748.00	ตร.ม.	230.00	172,040.00	60.00	44,880.00	216,920.00	
	-พื้นผิวขัดเรียบ	748.00	ตร.ม.	50.00	37,400.00	60.00	44,880.00	82,280.00	
7	**งานหลังคา**	920.00	ตร.ม.						
	หลังคาเมทัลชีสสี หนา 0.35 มม.	920.00	ตร.ม.	320.00	294,400.00			294,400.00	
	ปิดข้างเมทัลชีสสี หนา 0.35 มม.	138.25	ตร.ม.	320.00	44,240.00			44,240.00	
	แป่เหล็ก C 100x50x20 หนา 2.3 มม.	130.00	ท่อน	750.00	97,500.00			97,500.00	
	ยอดยกไป				890,122.69		163,555.52	1,055,167.56	

(นายประจักษ์ รักดี)
ประธานกรรมการ

(นายแดนหวี มานะจิตร)
กรรมการ

(นายฉัตรชัย จ้างมีศิลป์)
กรรมการ

แบบแสดงรายการ ปริมาณงาน และราคา

ชื่อโครงการ : ก่อสร้างหลังคาลานกิจกรรม

ปริมาณงาน : กว้าง 20.00 เมตร ยาว 36.00 เมตร หรือพื้นที่ 660 ตารางเมตร

(รายละเอียดตามแบบแปลนและปริมาณงานที่กำหนด)

สถานที่ก่อสร้าง : วิทยาลัยการอาชีพตะกั่วป่า 41 หมู่ที่ 6 ต.ตำตัว อ.ตะกั่วป่า จ.พังงา

ปริมาณราคาเมื่อวันที่ : 1 พฤศจิกายน 2559

ลำดับ	รายการ	จำนวน	หน่วย	ค่าวัสดุ		ค่าแรงงาน		รวม	หมายเหตุ
				ราคา/หน่วย	รวมราคา	ราคา/หน่วย	รวมราคา	วัสดุ + แรงงาน	
	ยอดยกมา				**890,122.69**		**163,555.52**	**1,055,167.56**	
	ท่อเหล็กดำ 3"หนา 2.8 มม.	249.00	ท่อน	1,000.00	249,000.00			249,000.00	
	ท่อเหล็กดำ 2"หนา 2.3 มม.	195.00	ท่อน	550.00	107,250.00			107,250.00	
	ท่อเหล็กดำ 1,1/2" หนา 1.8 มม.	175.00	ท่อน	370.00	64,750.00			64,750.00	
	ท่อเหล็กดำ 1" หนา 1.8 มม.	95.00	ท่อน	300.00	28,500.00			28,500.00	
	เหล็กกล่องปิดข้าง 1,1/2"x3" หนา 2.3 มม.	60.00	ท่อน	510.00	30,600.00			30,600.00	
	น็อตยึดเพลทหัวเสา	56.00	ชุด	45.00	2,520.00			2,520.00	
	สีทากันสนิม	940.00	ตร.ม.	60.00	56,400.00	40.00	37,600.00	94,000.00	
	ค่าดัดโค้ง เหล็กกลมดำ 3"	128.00	ท่อน		-	180.00	23,040.00	23,040.00	
	ค่าแรงเชื่อมโครงถัก	356.00	เมตร		-	134.00	47,704.00	47,704.00	
	ค่าแรงเชื่อมประกอบโครงสร้างหลังคา	920.00	ตร.ม.		-	135.00	124,200.00	124,200.00	
	ยอดยกไป				**1,429,142.69**		**396,099.52**	**1,826,731.56**	

(นายประจักษ์ รักดี) ประธานกรรมการ

(นายแคนทวี มานะจิตร) กรรมการ

(นายฉัตรชัย จ้างมีศิลป์) กรรมการ

แบบแสดงรายการ ปริมาณงาน และราคา

ชื่อโครงการ : ก่อสร้างหลังคาลานกิจกรรม

ปริมาณงาน : กว้าง 20.00 เมตร ยาว 36.00 เมตร หรือพื้นที่ 660 ตารางเมตร

(รายละเอียดตามแบบแปลนและปริมาณงานที่กำหนด)

สถานที่ก่อสร้าง : วิทยาลัยการอาชีพตะกั่วป่า 41 หมู่ที่ 6 ต.ตำตัว อ.ตะกั่วป่า จ.พังงา

ปริมาณราคาเมื่อวันที่ : 1 พฤศจิกายน 2559

ลำดับ	รายการ	จำนวน	หน่วย	ค่าวัสดุ		ค่าแรงงาน		รวม	หมายเหตุ
				ราคา/หน่วย	รวมราคา	ราคา/หน่วย	รวมราคา	วัสดุ + แรงงาน	
	ยอดยกมา				**1,429,142.69**		**396,099.52**	**1,826,731.56**	
	ค่าแรงเชื่อมโครงปิดข้าง	138.25	ตร.ม.		-	135.00	18,663.75	18,663.75	
	ค่าแรงมุงหลังคา+ปิดข้าง เมทัลชีส	1,058.25	ตร.ม.		-	90.00	95,242.50	95,242.50	
	งานรางน้ำฝนสเตนเลส 35x35 พร้อมโครงยึด	68.00	ม.	1,500.00	102,000.00	100.00	6,800.00	108,800.00	
8	**งานระบบไฟฟ้า**								
8.1	งานเดินสายไฟฟ้า								
	- สายไฟ+ท่อ พร้อมงานเดินสายไฟฟ้าร้อยท่อ	1.00	เหมา	40,000.00	40,000.00	25,000.00	25,000.00	65,000.00	
8.2	งานโคมไฟฟ้า								
	- ชุดโคมไฟ ไฮเบย์ พร้อมอุปกรณ์ห้อยสาย	18.00	ชุด	4,900.00	88,200.00	1,250.00	22,500.00	110,700.00	
28.3	สวิทย์และเต้ารับไฟฟ้า	6.00	ชุด						
	- แผงควบคุมระบบไฟฟ้า	1.00	ชุด	5,500.00	5,500.00	1,500.00	1,500.00	7,000.00	
	ยอดยกไป				1,664,842.69		565,805.77	2,232,137.81	

(นายประจักษ์ รักดี) ประธานกรรมการ

(นายแดนทวี มานะจิตร) กรรมการ

(นายฉัตรชัย จ้างมีศิลป์) กรรมการ

แบบแสดงรายการ ปริมาณงาน และราคา

ชื่อโครงการ : ก่อสร้างหลังคาลานกิจกรรม ปร.4 หน้าที่ 6/6

ปริมาณงาน : กว้าง 20.00 เมตร ยาว 36.00 เมตร หรือพื้นที่ 660 ตารางเมตร

(รายละเอียดตามแบบแปลนและปริมาณงานที่กำหนด)

สถานที่ก่อสร้าง : วิทยาลัยการอาชีพตะกั่วป่า 41 หมู่ที่ 6 ต.ตำตัว อ.ตะกั่วป่า จ.พังงา

ปริมาณราคาเมื่อวันที่ : 1 พฤศจิกายน 2559

ลำดับ	รายการ	จำนวน	หน่วย	ค่าวัสดุ		ค่าแรงงาน		รวม	หมายเหตุ
				ราคา/หน่วย	รวมราคา	ราคา/หน่วย	รวมราคา	วัสดุ + แรงงาน	
	ยอดยกมา				1,664,842.69		565,805.77	2,232,137.81	
	- กล่องรับสวิทย์และเต้ารับไฟฟ้า	6.00	กล่อง	30.00	180.00			180.00	
	- ฝาปิดกล่องแบบ 2 ช่อง	6.00	อัน	20.00	120.00			120.00	
	- สวิทย์ไฟฟ้า	6.00	อัน	20.00	120.00	80.00	480.00	600.00	
	- เต้ารับไฟฟ้า	6.00	อัน	20.00	120.00	90.00	540.00	660.00	
	รวมราคาค่าวัสดุ+ ค่าแรงงาน				1,665,382.69		566,825.77	2,233,697.81	

(นายประจักษ์ รักดี) (นายแคนทวี มานะจิตร) (นายฉัตรชัย จ้างมีสิลป์)

ประธานกรรมการ กรรมการ กรรมการ

แบบสรุปราคา

ชื่อโครงการ : ก่อสร้างหลังคาลานกิจกรรม ปร. 5

ปริมาณงาน : กว้าง 20.00 เมตร ยาว 36.00 เมตร หรือพื้นที่ 660 ตารางเมตร

(รายละเอียดตามแบบแปลนและปริมาณงานที่กำหนด)

สถานที่ก่อสร้าง : วิทยาลัยการอาชีพตะกั่วป่า 41 หมู่ที่ 6 ต.ตำตัว อ.ตะกั่วป่า จ.พังงา

แบบ ปร.4 มีจำนวน : 6 หน้า

ปริมาณราคาเมื่อวันที่ : 1 ธันวาคม 2559

ลำดับ	รายการ	ค่างานต้นทุน(บาท)	Factor F	ค่าก่อสร้าง (บาท)	หมายเหตุ
1	งานก่อสร้างอาคาร	2,233,697.81	1.3074	2,920,336.52	เงื่อนไข เงินล่วงหน้าจ่าย 0% เงินประกันผลงานหัก0% ดอกเบี้ยเงินกู้ 6% ค่าภาษีมูลค่าเพิ่ม 7%
			รวมราคาค่าก่อสร้าง	2,920,336.52	ราคาต่อตารางเมตร
			สรุป คิดค่าก่อสร้างเป็นเงินทั้งสิ้นเพียง	2,920,000.00	4,424.24
			(ตัวอักษร) สองล้านเก้าแสนสองหมื่นบาทถ้วน		

(นายประจักษ์ รักดี)
ประธานกรรมการ

(นายเกษทวี มานะจิตร)
กรรมการ

(นายฉัตรชัย จ้างมีศิลป์)
กรรมการ

ISOMETRIC VIEW

หลังคาคลุมลานกิจกรรม

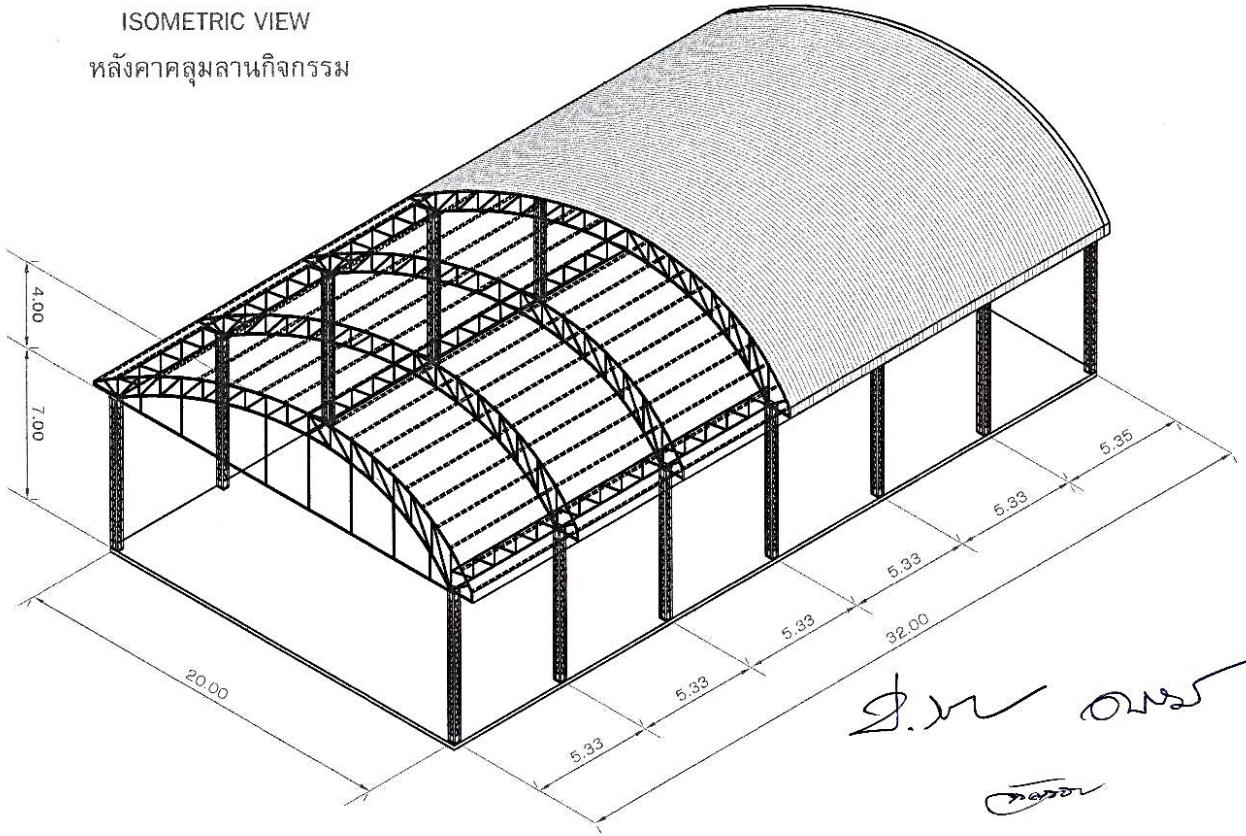

(นายประจักษ์ รักดี) ประธานกรรมการ

(นายแดนทวี มานะจิตร) กรรมการ

(นายฉัตรชัย จ้างมีศิลป์) กรรมการ

แบบก่อสร้าง

สถานที่ก่อสร้าง

วิทยาลัยการอาชีพตรังปัา

ม.6 ต. ตำตัว อ.ตรังปัา จ.พังงา

No.	Revision/Issue	Date

Title Name and Address

หลังคาคลุมลานกิจกรรม

Project Name and Address

Project BUILDING	Sheet 02
Date 1/12/2559	
Scale none	

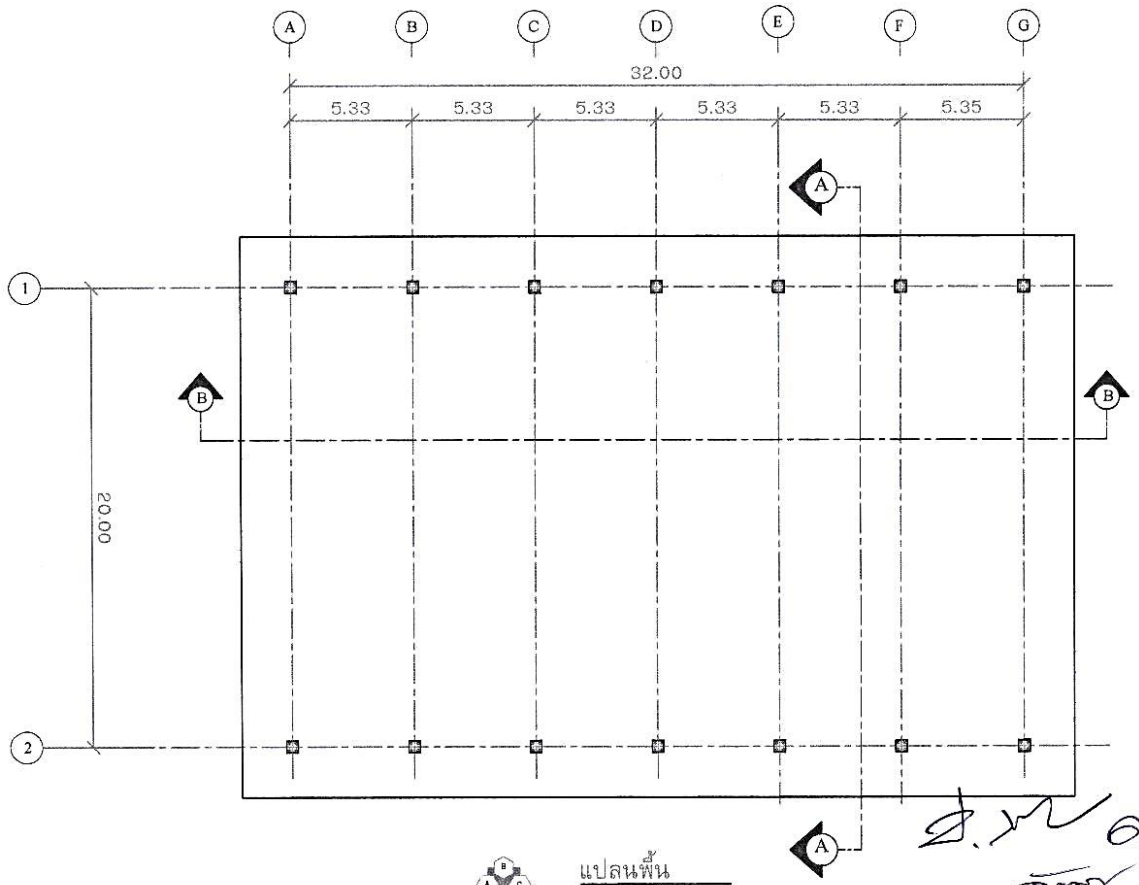

แปลนพื้น
SCALE 1:100

แบบก่อสร้าง

สถานที่ก่อสร้าง

วิทยาลัยการอาชีพตะกั่วป่า
ม.8 ต. ลำตัว อ.ตะกั่วป่า จ.พังงา

No.	Revision/Issue	Date

หลังคาอุมลานกิจกรรม

Project BIULDING
Date 1/12/2559
Scale none
Sheet 03

(นายประจักษ์ รักดี) (นายแดนทวี มานะจิตร) (นายฉัตรชัย จ้างมีศิลป์)

ประธานกรรมการ กรรมการ กรรมการ

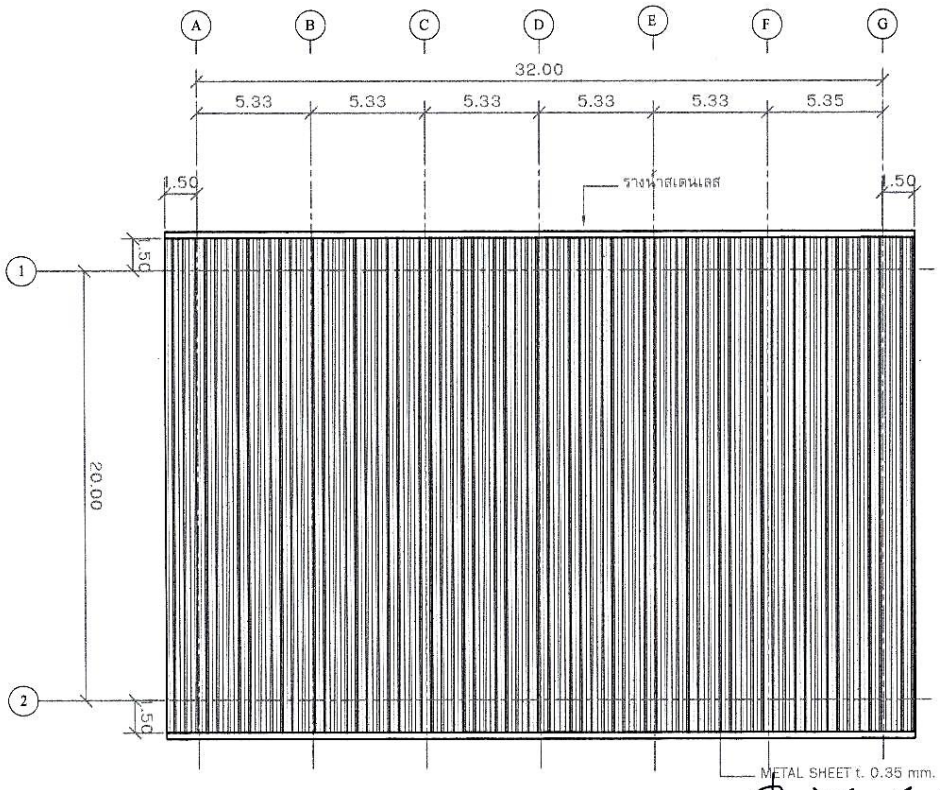

แปลนหลังคา
SCALE 1:100

แบบก่อสร้าง

สถานที่ก่อสร้าง

วิทยาลัยการอาชีพตะกั่วป่า
ม.6 ต. ท่าคัว อ.ตะกั่วป่า จ.พังงา

No.	Revision/Issue	Date

Plan Name and Address

หลังคาหลุมสามเกียรม

Project Name and Address

Project BUILDING	Sheet 04
Date 1/12/2559	
Scale none	

(นายประจักษ์ รักดี) (นายแดนทวี มานะจิตร) (นายฉัตรชัย จ้างมีศิลป์)
ประธานกรรมการ กรรมการ กรรมการ

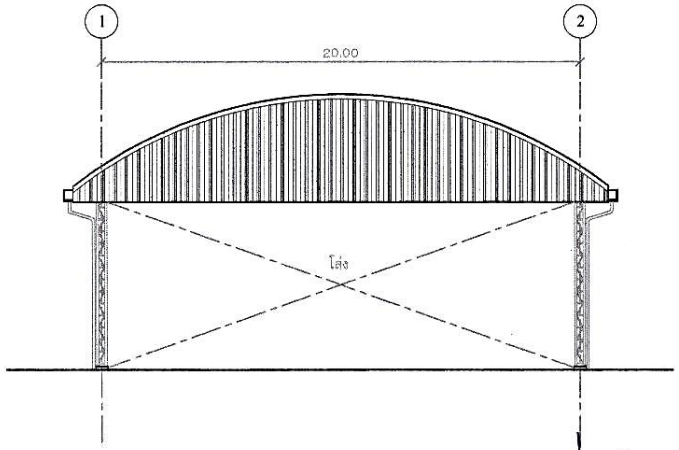

รูปด้าน - A
SCALE 1:100

(นายประจักษ์ รักดี)
ประธานกรรมการ

(นายแดนทวี มานะจิตร)
กรรมการ

(นายฉัตรชัย จางมีศิลป์)
กรรมการ

แบบก่อสร้าง

สถานที่ก่อสร้าง

วิทยาลัยการอาชีพตะกั่วป่า
ม.6 ต. ตำตัว อ.ตะกั่วป่า จ.พังงา

No.	Revision/Issue	Date

Site Name and Address

หลังคาสนามกีฬากรรม

Project Name and Address

Project: BUILDING	Sheet: 05
Date: 1/12/2559	
Scale: none	

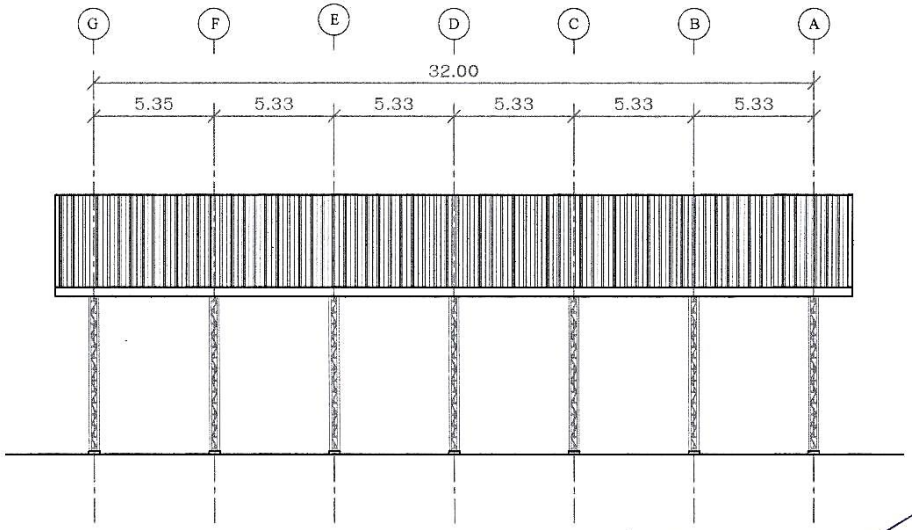

รูปด้าน - B
SCALE 1:100

(นายประจุกษ์ รักดี) (นายแคนทวี มานะจิตร) (นายฉัตรชัย จ้างมีศิลป์)
ประธานกรรมการ กรรมการ กรรมการ

แบบก่อสร้าง

สถานที่ก่อสร้าง

วิทยาลัยการอาชีพตะกั่วป่า
ม.6 ต. ท้ำตัว อ.ตะกั่วป่า จ.พังงา

No.	Revision/Issue	Date

File Name and Address

หลังคาคลุมสนามกีฬากรรม

Project Name and Address

Project BUILDING	Sheet 06
Date 1/12/2559	
Scale none	

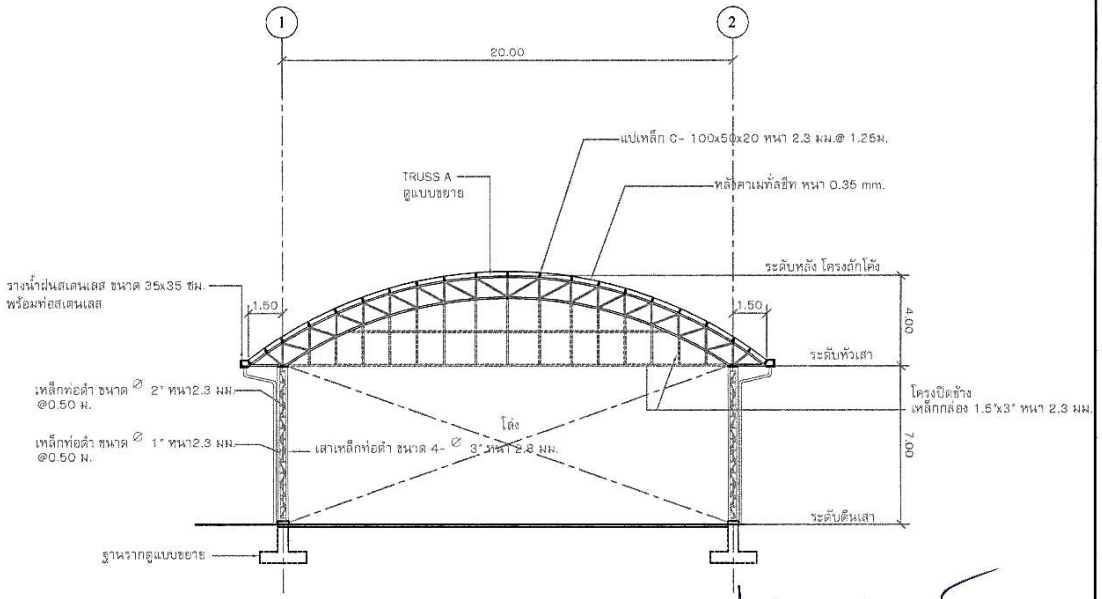

รูปตัด - A
SCALE 1:100

(นายประจักษ์ รักดี)
ประธานกรรมการ

(นายแดนหวี มานะจิตร)
กรรมการ

(นายฉัตรชัย จ้างมีศิลป์)
กรรมการ

แบบก่อสร้าง

สถานที่ก่อสร้าง

วิทยาลัยการอาชีพตรังป่า
ม.6 ต. ลำตัว อ.ตรังป่า จ.พัทลุง

No.	Revision/Issue	Date

หลังคาสนามกีฬากรรม

Project BUILDING	Sheet 09
Date 1/12/2559	
Scale none	

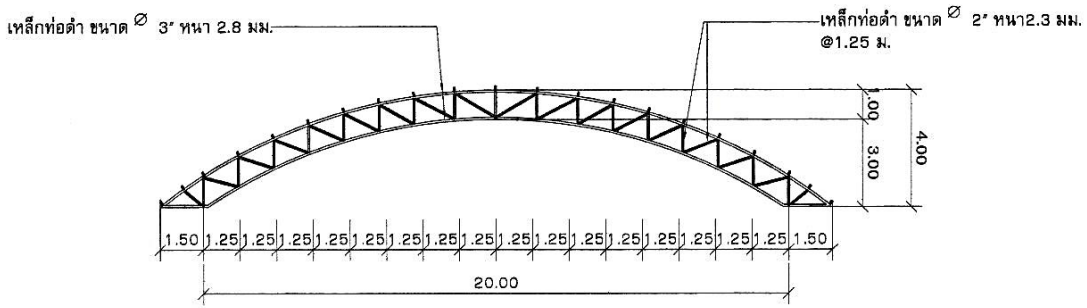

ขยาย TRUSS A

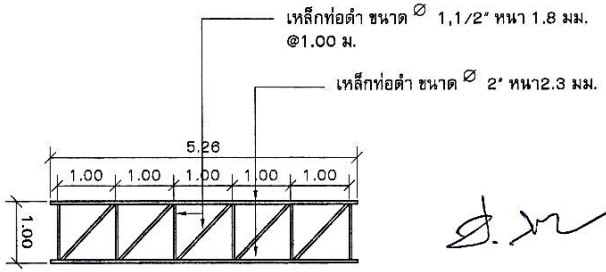

ขยาย TRUSS B

(นายประจักษ์ รักดี) (นายแดนหวี มานะจิตร) (นายฉัตรชัย จ้างมีศิลป์)

ประธานกรรมการ กรรมการ กรรมการ

แบบก่อสร้าง

สถานที่ก่อสร้าง

วิทยาลัยการอาชีพแม่ทะ

ม.8 ต. ลำตัว อ.แม่ทะ จ.ลำปาง

No.	Revision/Issue	Date

Site Name and Address

หลังคาสนามกีฬากรรม

Project Name and Address

Project BUILDING	Sheet 09
Date 1/12/2559	
Scale none	

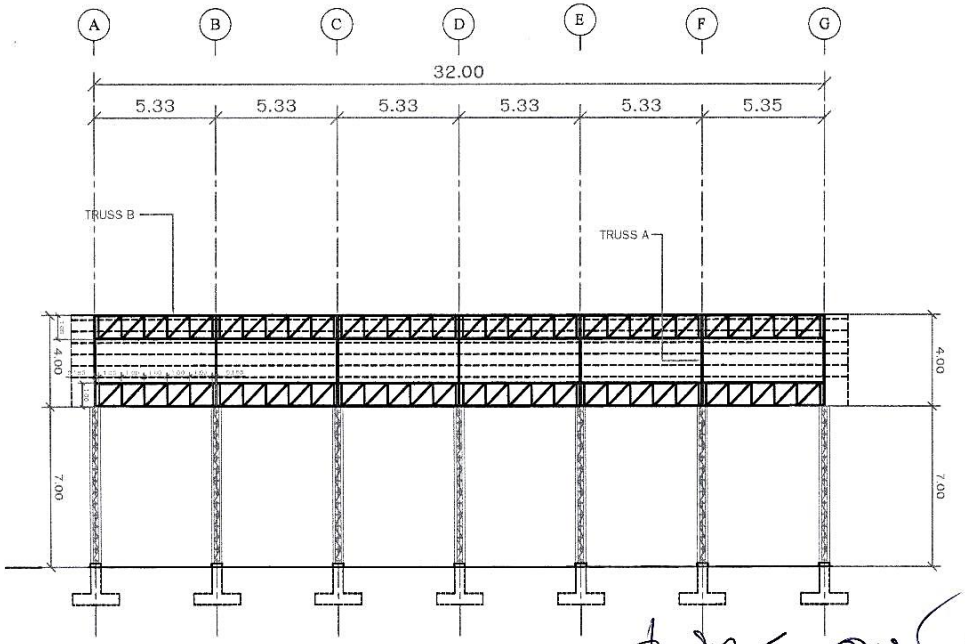

รูปตัด - B
SCALE 1:100

(นายประจัญ รักดี) (นายแดนทวี มานะจิตร) (นายฉัตรชัย จ้างมีศิลป์)
ประธานกรรมการ กรรมการ กรรมการ

แบบก่อสร้าง

สถานที่ก่อสร้าง

วิทยาลัยการอาชีพตะกั่วป่า
ม.6 ต. ต้ำตัว อ.ตะกั่วป่า จ.พังงา

No.	Revision/Issue	Date

Plan Name and Address

หลังคาคลุมสนามกีฬากรรม

Project Owner and Address

Project BIULDING
Date 1/12/2559
Scale none
Sheet 10

แบบก่อสร้าง
A
B
C
D
E
F
G
1
2
5.33
5.33
5.33
5.33
5.33
5.35
32.00
20.00
แผ่นที่ 11
1:100
SCALE
BUILDING
1/12/2019
none

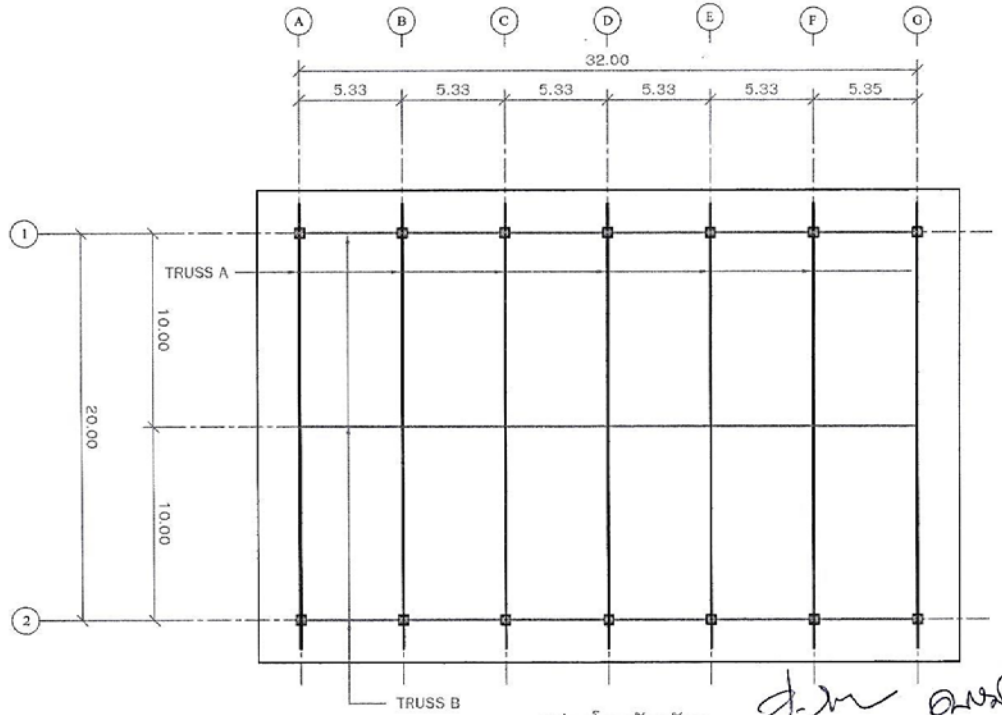

แปลนโครงถักหลังคา

SCALE 1:100

(นายประจักษ์ รักดี)
ประธานกรรมการ

(นายแสนทวี มานะจิตร)
กรรมการ

(นายฉัตรชัย จ้างมีศิลป์)
กรรมการ

แบบก่อสร้าง

สถานที่ก่อสร้าง

วิทยาลัยการอาชีพเดชอุดม
ต.อ.ต. ตำบลเดชอุดม อำเภอเดชอุดม จังหวัดอุบลราชธานี

No.	Revision/Issue	Date

Site Name and Address

หลังคาอเนกประสงค์

Project Name and Address

Project BUILDING	Sheet 12
Date 1/10/2559	
Scale 1:100	

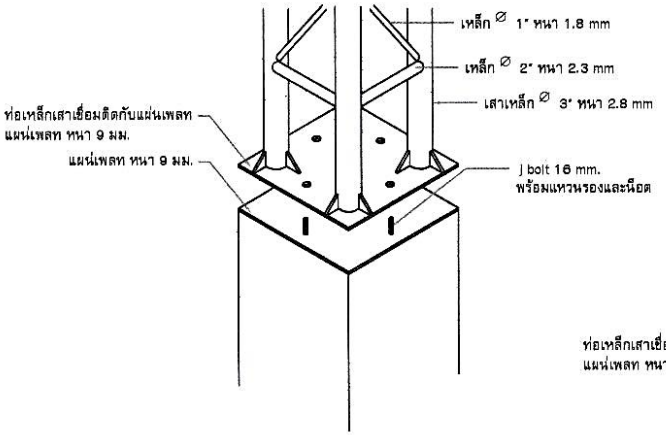

แบบขยายตีนเสา

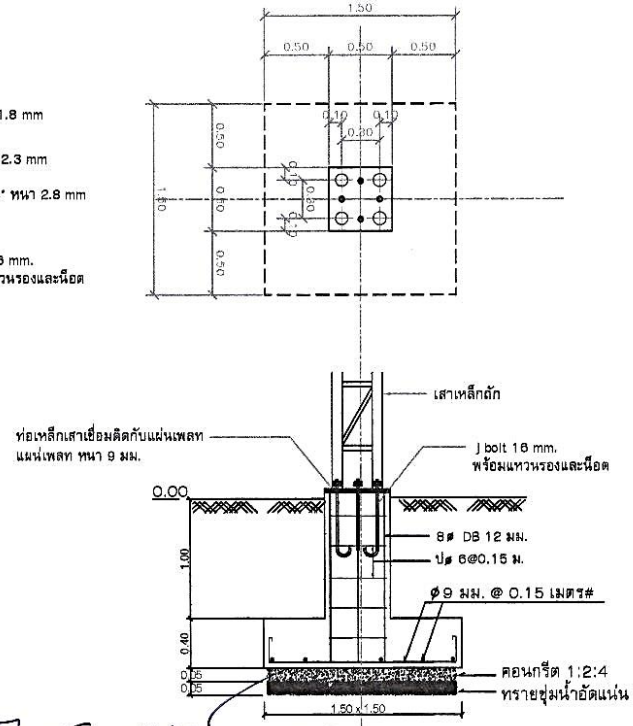

แบบขยายฐานราก

(นายประจักษ์ รักดี) ประธานกรรมการ

(นายแดนทวี มานะจิตร) กรรมการ

(นายฉัตรชัย จ้างมีศิลป์) กรรมการ

แบบก่อสร้าง

สถานที่ก่อสร้าง

วิทยาลัยการอาชีพตรังปา
ม.6 ต. ตำตัว อ.ตะกั่วป่า จ.พังงา

No.	Revision/Issue	Date

หลังคาคลุมลานกีฬากรรม

Project BUILDING	Sheet 13
Date 1/12/2559	
Scale none	

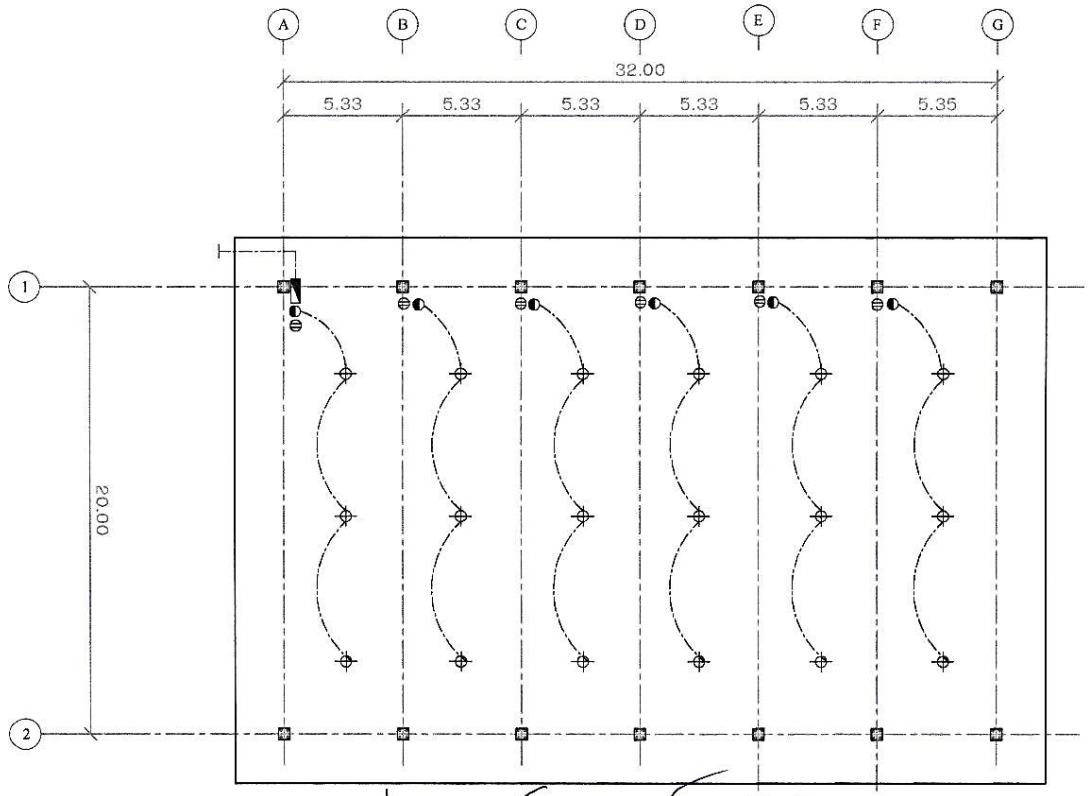

ผังระบบไฟฟ้า

SCALE 1:100

สัญลักษณ์	รายละเอียด
	โคมไฟ
	สวิตช์เดี่ยว ขนาด 10A-250V (2P+E) ติดผนัง
	เต้ารับคู่ขนาด 10A-250V (2P+E) ติดผนัง
	แผงสวิทช์ตัดไฟฉุกเฉิน ติดผนัง
	สายไฟฟ้าเดินร้อยท่อติดโครงสร้าง

(นายประจักษ์ รักดี) (นายแดนทวี มานะจิตร) (นายฉัตรชัย จางมีศิลป์)

ประธานกรรมการ กรรมการ กรรมการ

แบบก่อสร้าง

สถานที่ก่อสร้าง

วิทยาลัยการอาชีพตะกั่วป่า

ม.8 ต. ท้ำเล้ว อ.ตะกั่วป่า จ.พังงา

No.	Revision/Issue	Date

จังหวัดพังงา

Project BIULDING	Sheet 14
Date 1/12/2559	
Scale none	